PILKEMASTER®

Agromaster Oy
Teollisuustie 8, 54710 Lemi
p. 020 741 3322

www.pilkemaster.com

GO!

Kasutus- ja hooldusjuhend

Sisukord

1 Üldist 3
1.1 Garantiitingimused 4
1.2 Kahjuvastutus 4
1.3 EÜ vastavusdeklaratsioon (ALGUPÄRANE DEKLARATSIOON)...5
2 Seadme kirjeldus 6
2.1 Puulõhkumismasina kasutusotstarve ja tööpõhimõte 6
2.2 Seadmega seotud piirangud 7
2.2.1 Kasutusotstarve 7
2.2.2 Välditav väärkasutus 7
2.3 Seadme peamised osad 9
3 Tehnilised andmed 12
4 Ohutus 13
4.1 Üldist 13
4.2 Seadme ohutsoonid 14
4.3 Transpordialus 14
4.4 Konveier 15
4.5 Veokonks 15
4.6 Sisepõlemismootor 15
4.7 Puutõstuk 15
4.8 Hoiustamine 16
4.9 Õli ja määrdeainete käsitsemine 16
4.10 Puulõhkumismasina kleebised 16
5 Kasutamise alustamine 20
5.1 Töökoha valimine 20
5.2 Sisepõlemismootor (vt ka tootja eraldi juhendit) 21
5.3 Töökorda seadmine 22
5.4 Kontrolltoimingud enne kasutamist 25
5.5 Konveieri reguleerimine 26
5.6 Halu pikkuse reguleerimine 27
5.7 Lõhkumistera kõrgus ja vahetamine 28
6 Kasutamine 29
6.1 Töövõtted 29
7 Ettevalmistamine transportimiseks 31
8 Hooldus 34
8.1 Laagrite määrimine 34
8.2 Hüdroõli ja filtri vahetamine 34

8.3 Saekett 36
8.4 Tõrkeotsing 38
9 Transportimine, hoiustamine ja utiliseerimine 38
9.1 Liiklemine maanteel 38
9.2 Seadme hoiustamine 39
9.3 Seadme utiliseerimine 39

Õnnitleme ostu puhul ja täname, et valisite Pilkemaster® puulõhkumismasina. See kasutus- ja hooldusjuhend õpetab teid seadet ohutult ja õigesti kasutama.

PILKEMASTER®
Agromaster Oy
Teollisuustie 8
54710 Lemi
Suomi - Finland
+358 20 741 3322
www.pilkemaster.com

1 Üldist

See kasutusjuhend on mõeldud eelneva põllumajandus- ja metsamasinate kasutamise kogemusega isikutele. Puulõhkumismasina kasutamine eeldab tavalisi üldteadmisi ja -oskusi metsamajandusest.

Ohutsoon seadme ümber on 10 m, kus selle töötamise ajal ei tohi viibida kedagi peale kasutaja.

Selles seadmes tehtud mis tahes omavolilised muudatused võivad vabastada tootja vastutusest muudatuse tagajärjel tekkinud kahju või õnnetuse eest.

HOIATUS	
⚠	Üldine hoiatustähis

Üldine hoiatustähis viitab kasutusjuhendi olulistele ohutusega seotud tekstiosadele. Seda sümbolit märgates arvestage võimaliku õnnetusohuga ja lugege tähisele järgnev tekst tähelepanelikult läbi.

Kõik selle juhendi kirjeldused, juhised ja tehnilised andmed põhinevad värskeimatel andmetel, mis juhendi trükkimineku ajal puulõhkumismasina konstruktsiooni kohta olemas olid. PILKEMASTER GO! seadme arendamine jätkub pidevalt ja tootjal on õigus teha sellesse muudatusi nendest ette teatamata.

Kui seadme kasutamisel esineb häireid, võib nende põhjuse kindlaks teha ja kõrvaldada juhendis sisalduvate juhiste abil. Kui te ei suuda seadet ise korda teha, võtke ühendust tootja või edasimüüjaga (tootja kontaktandmed leiate jaotisest GARANTIITINGIMUSED).

1.1 Garantiitingimused

Meie toodetel on ühe aasta (12 kuu) pikkune garantii alates toote üleandmisest. NB! Professionaalses kasutuses olevate seadmete garantii on pool aastat (6 kuud). Varuosade garantiiaeg kehtib 6 kuud.

Garantii katab materjali-, konstruktsiooni- ja tootmisdefektidest tingitud vead, välja arvatud seadme nende osade puhul, mis liigitatakse kasutamisel kuluvateks.

Garantii alusel asendatakse masina või seadme defektne osa uue või garandi poolt remonditud osaga.

Garantii ei kata rikkeid, mis tekkinud hooletu või väära kasutamise, ebaõige paigaldamise, vale või puuduliku hoolduse tagajärjel. Tootja ei vastuta seadmete rikkiminekuga kaasnevate tagajärgede ega neist tingitud materiaalse kahju eest.

Garantii ei kehti, kui seadet on remontinud keegi muu kui tootja või tootja poolt volitatud ettevõte või kui seadet on muudetud. Garantii ei hõlma remondi käigus teostatud pesu ja puhastamist, kasutatud õli ega kütust.

Remondikulud hüvitatakse tootja poolt kindlaks määratud normidele vastavalt.

Seadme tootja ei kata selle remontimisega seotud võimalikke transpordikulusid.

Garantiihüvitise taotlus tuleb esitada garandile kohe peale defekti tuvastamist!

Agromaster Oy
Teollisuustie 8
54710 Lemi
Suomi-Finland
Tel +358 20 741 3322
info@agromaster.fi

1.2 Kahjuvastutus

Agromaster Oy ei vastuta seadme põhjustatud kahjude eest, kui kasutusjuhendis toodud ohutus- ja kasutusjuhiseid on eiratud. Seadet ei tohi kasutada enne põhjalikku tutvumist kasutusjuhendi ja seadmega.

1.3 EÜ vastavusdeklaratsioon (ALGUPÄRANE DEKLARATSIOON)

EÜ VASTAVUSDEKLARATSIOON SEADME KOHTA

(Masinadirektiiv 2006/42/EÜ, LISA II A)

Meie,

Agromaster Oy
Teollisuustie 8
54710 Lemi
Finland

kinnitame, et järgmine masin

Üldnimetus: **Puulõhkumismasin**

Mudel: **Pilkemaster GO!**

Seerianumber: **170000 →**

vastab **masinadirektiivi 2006/42/EÜ lisas I** esitatud toodet puudutavatele olulistele tervise- ja ohutusnõuetele.

Lisaks sellele kinnitame, et seadme projekteerimisel ja tootmisel on kasutatud vastavalt kohalduvusele järgmisi harmoniseeritud standardeid:

EN ISO 12100:2010 Masinate ohutus. Üldised projekteerimispõhimõtted, riskide hindamine ja minimeerimine

EN ISO 4413:2010 Hüdroajamid. Süsteeme ja nende osi puudutavad üldised põhimõtted ja ohutusnõuded.

EN 614-1:2006 + A1:2009 Masinate ohutus. Projekteerimise ergonoomilised põhimõtted. 1. osa: Terminoloogia ja üldpõhimõtted

Isik, kes on volitatud vastava palve puhul kokku koguma tehnilised andmed ametivõimude jaoks:

Petri Hämäläinen, *projekteerimis- ja arendusinsener* Teollisuustie 8, 54710 Lemi, Finland

Lemi 15.08.2017

Tarmo Pitkäniemi
Tegevdirektor
Agromaster Oy

CE

2 Seadme kirjeldus

2.1 Puulõhkumismasina kasutusotstarve ja tööpõhimõte

Pilkemaster GO! on poolautomaatne puulõhkumismasin, millega võib järgata ja lõhkuda palke, raie- ja saagimisjäätmeid, puhast ehituse jäätmepuitu jne. GO! puulõhkumismasin on disainitud lihtsalt teisaldatavaks ja on uude asukohta toimetamise järel kiiresti valmis kasutamiseks.

Lõhutav puu tõstetakse seadme etteandelauale, mis toimetab selle saagimiseks.

Lisavarustusena on saadaval puutõstuk, mis tõstab palgi maast otse etteandelauale.

Puutõstukiga tõstetava palgi pikkus peab olema minimaalselt 2 m ja maksimaalselt 4 m.

Etteandelaud koosneb kahest karedast plaadist, millest üks liigub sünkroonselt tõukuriga. Etteandelauda juhitakse masina käepideme abil.

Käepidet kasutajast eemale lükates käivitub saag. Käepidet kasutaja poole tõmmates liigub etteandelaud edasi, vedades palgi järkamisele ja samal ajal lõhkudes lõhestusrennis oleva puu. Hoova lõpuni lükkamisel käivitub kiirrežiim, mis suurendab töötamise kiirust üle 40%, kuid vähendab lõhkumisjõudu.

Käepideme tagasitoomine neutraalasendisse seiskab funktsiooni ja saagimise alustamine viib etteandelaua tagasi algasendisse.

Järkamine toimub hüdraulilise kettsaega, mille tera pöörleb ainult saagimise ajal. Järgatud puu kukub lõhestusrenni, kus tõukur surub selle vastu lõhkumistera, mis puidu lõhestab. Lõhkumistera kõrgust reguleeritakse automaatselt vastavalt puu paksusele. Konveier transpordib valmis halud hunnikusse.

Töödeldava palgi mõõtmed:

Palgi läbimõõt 0 cm - 30 cm Palgi pikkus 0 m - 8 m (tõstuki puhul soovitatavalt 2 - 4 m)

Pilkemaster GO! seadmed on varustatud kas 2/4 või 2/6 haluks lõhestava lõhkumisteraga.

2.2 Seadmega seotud piirangud.

2.2.1 Kasutusotstarve:

- Pilkemaster GO! puulõhkumismasin on ette nähtud halgude/küttepuude valmistamiseks palkidest (maksimaalse läbimõõduga 300 mm).
- Pilkemaster GO! puulõhkumismasin paigaldatakse horisontaalsele aluspinnale, kasutades seadme omi tugijalgu.
- Pilkemaster GO! puulõhkumismasin on ette nähtud kasutamiseks ainult väljaõppinud/koolitatud täiskasvanud isikutele.
- Pilkemaster GO! puulõhkumismasinat võib kasutada välistingimustes kõikjal, kus on seadme ohutuks kasutamiseks piisavalt ruumi ning tasane ja tugev aluspind.
- Pilkemaster GO! puulõhkumismasina tööd juhitakse sisepõlemismootori (käivitamine, seiskamine) ja seadme korpusel olevate juhthoobade abil (etteandmine/lõhkumisseadme juhtimine, etteande reguleerimine, saagimise juhtimine)

2.2.2 Välditav väärkasutus:

- Pilkemaster GO! puulõhkumismasina kasutamine enne, kui kasutaja on kasutusjuhendi läbi lugenud ja sellest aru saanud
- Pilkemaster GO! puulõhkumismasina kasutamine isikute poolt, kellel puudub seadme kasutamiseks väljaõpe ja kes ei ole paigaldus-, kasutus- ja hooldusjuhendit läbi lugenud ja sellest aru saanud
- Pilkemaster GO! puulõhkumismasina kasutamine muul otstarbel kui halgude/küttepuude valmistamiseks palkidest (maksimaalse läbimõõduga 300 mm)
- Pilkemaster GO! puulõhkumismasina kasutamine ilma turvavarustuseta
- Suuremate kui 300 mm läbimõõduga palkide etteandmine Pilkemaster GO! puulõhkumismasinasse
- Pilkemaster GO! puulõhkumismasina liikuvate osade puudutamine
- Pilkemaster GO! puulõhkumismasina kasutamine ilma asjakohase isikukaitsevarustuseta (kaitseriietus, kaitsekindad, silmakaitsed, kuulmiskaitsmed)
- Avarate tööriiete kasutamine Pilkemaster GO! puulõhkumismasinaga töötamisel
- Pilkemaster GO! puulõhkumismasina ohutsoonidesse sisenemine selle töötamise ajal
- Pilkemaster GO! puulõhkumismasina kasutamine kallakul või pehmel pinnasel

- Pilkemaster GO! puulõhkumismasina kasutamine pimedas (ilma kasutaja tagatud valgustuseta)
- Pilkemaster GO! puulõhkumismasina transportimine/teisaldamine kasutusasendis
- Pilkemaster GO! puulõhkumismasina teisaldamine muudest kui selleks ette nähtud kohtadest kinnitatuna
- Pilkemaster GO! puulõhkumismasina osade, näiteks korpuse ja konveieri kasutamine ülesronimiseks
- Pilkemaster GO! puulõhkumismasina hooldus ja määrimine/õlitamine seadme töötamise ajal
- Pilkemaster GO! puulõhkumismasina kasutamine ilma regulaarse puhastuse, ülevaatuse ja hoolduseta
- Tootja algupärastest varuosadest erinevate osade kasutamine Pilkemaster GO! puulõhkumismasinas
- Pilkemaster GO! puulõhkumismasina paigaldamine kasutusasendisse (konveieri avamine) enne tugijalgade seadmist tugevasti vastu maapinda.
- Pilkemaster GO! puulõhkumismasina kasutamine, kui ohutsoonis ja tööpiirkonnas viibib kõrvalisi isikuid
- Pilkemaster GO! puulõhkumismasina seadistamine/hooldamine, kui see on toitest täielikult lahutamata (sisepõlemismootor seisatud)
- Kasutaja eirab Pilkemaster GO! puulõhkumismasina paigaldus-, kasutus- ja hooldusjuhendit
- Kasutaja eirab Pilkemaster GO! puulõhkumismasina ohutut kasutamist puudutavaid tähiseid, hoiatusi ja seadme andmeplaadil olevaid asjaolusid

2.3 Seadme peamised osad

Joonisel 1 on näidatud puulõhkumismasina peamised osad.

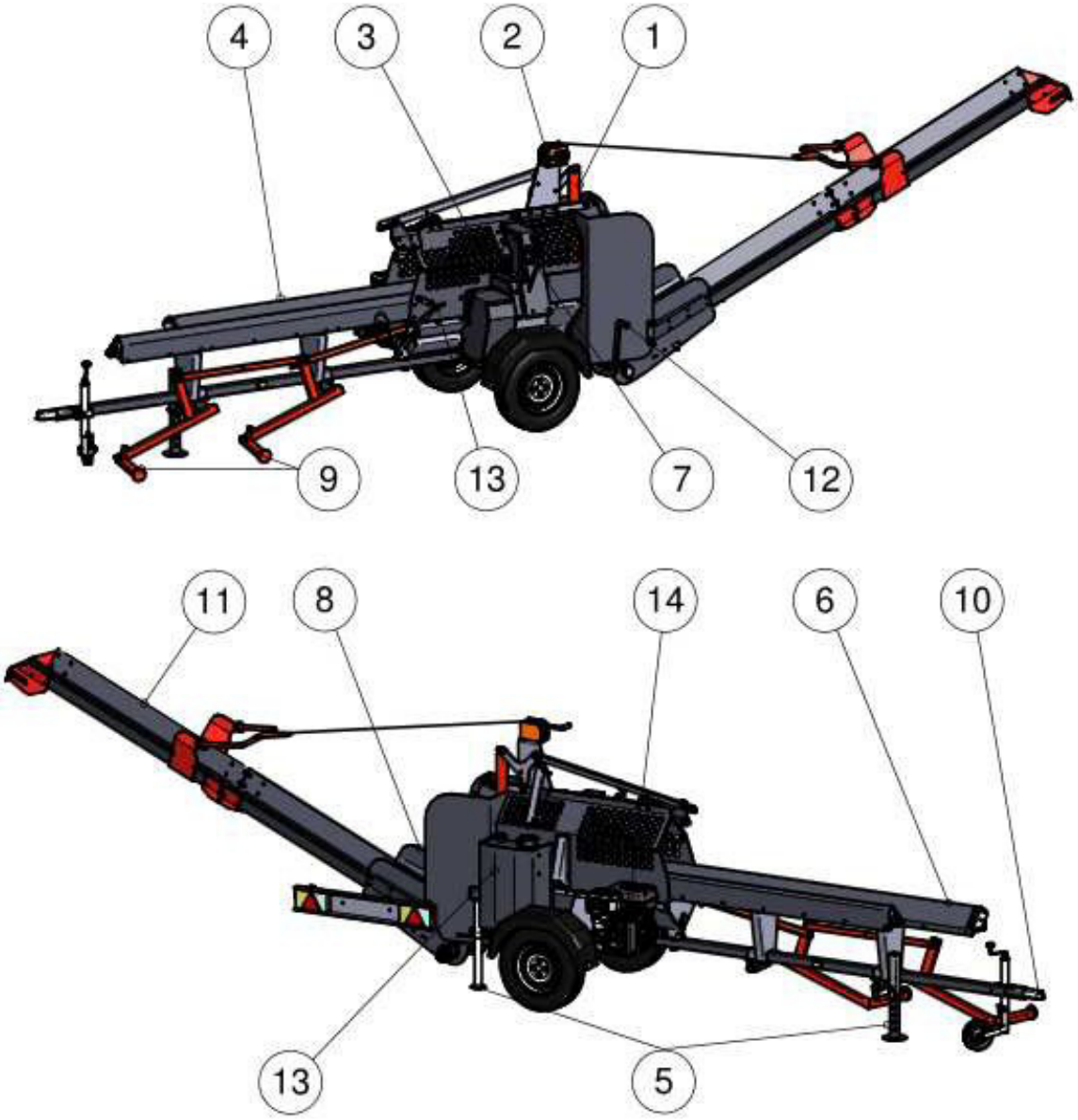

Joonis 1. Puulõhkumismasina peamised osad

1	Lõhkumistera	2	Vints
3	Kettsaag	4	Liikuv etteandelaud
5	Tugijalad	6	Statsionaarne etteandelaud
7	Juhthoob	8	Lõhestusrenn

9	Puutõstuk (lisavarustus)	10	Veokuul
11	Väljastuskonveier	12	Konveieri pöördehoob
13	Hüdroõli mahuti (filter, mõõteklaas ja termomeeter)	14	Sisepõlemismootor

Alloleval joonisel on kujutatud puulõhkumismasina juhthoovad.

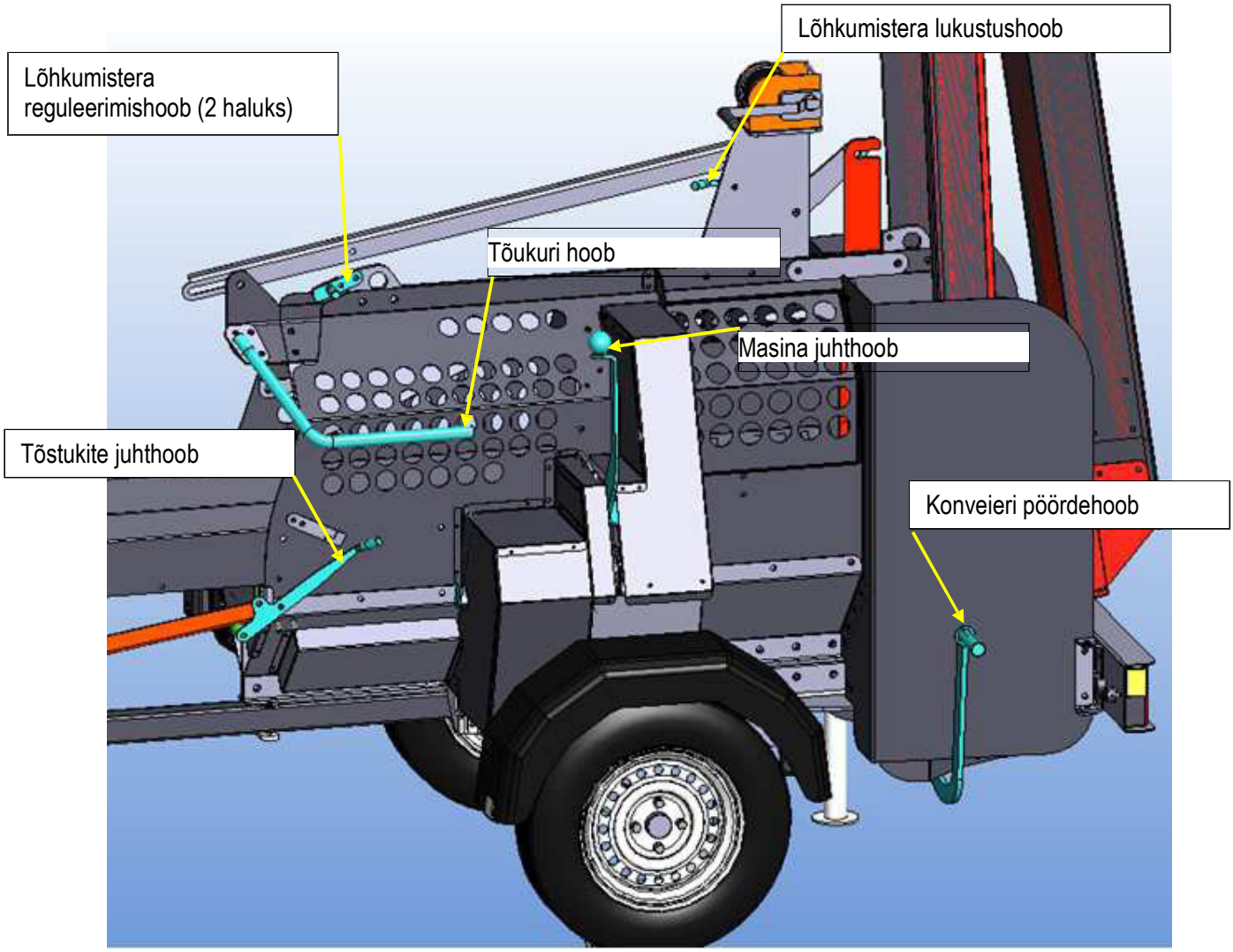

Pilkemaster GO! seadme juhthoovad

Lõhkumistera lukustushoob; Lõhkumistera vahetamiseks tõstetakse hoob ülemisse asendisse. Peale tera vahetamist lükatakse hoob tagasi alumisse asendisse.

Lõhkumistera reguleerimishoob; Lõhkudes puud vaid pooleks, tuleb hoob vajutada alumisse asendisse, mille järel lõhkumistera veidi tõuseb.

Tõstuki juhthoob; Kui hoob on kinnitatud sälku, ei liigu tõstuk koos masina liikuva etteandelauaga. Kui hoob on vabastatud, nagu joonisel kujutatud, töötab tõstuk masina juhthoova abil koos liikuva etteandelauaga.

Masina juhthoob; Juhthooba kasutaja poole tõmmates söödab masina liikuv etteandelaud saagimiseks uut palki ja tõukur lükkab lõhestusrennis oleva puu lõhkumiseks. Juhthooba kasutajast eemale lükates käivitub kettsaag.

Konveieri pöördehoob; Tõstes hooba vasaku käega võib samal ajal parema käega seada konveieri soovitud asendisse (5 asendit).

Tõukuri hoob; Vajadusel ja viimast palgijuppi saagides on kohane suruda puu vastu etteandelauda, vajutades hooba allapoole.

3 Tehnilised andmed

Tabel 1. Tehnilised andmed

Omadus	X=Standardvarustus O=Lisavarustus
JÕUALLIKAS	
Sisepõlemismootor või Elektrimootor	X
KASUTUSOMADUSED	
Puu järkamispikkus (cm)	0 – 50
Palgi maksimaalne läbimõõt (cm)	30
Lõhkumisjõud (t)	5,6
Kaal (kg) (kaasa arvatud puutõstuk)	730
PUU ETTEANDMINE	
Puu etteandelaud	X
Puutõstuk	O
PUU JÄRKAMINE	
15” juhtplaat (NB! kett 18”/72 lüli)	X
Automaatne ketiõlitus	X
PUU LÕHKUMINE	
Automaatselt reguleeruv lõhkumistera	X
2/4 lõhkumistera	X
2/6 lõhkumistera	O
Halu pikkuse lihtne reguleerimine	X
VÄLJASTUSKONVEIER 240 mm x 3700 mm	
Konveieri tõstevints	X
Külgsuunas pööratav konveier	X
MÜRATASE	
Helirõhu tase dB L_{pA}	87
Helivõimsuse tase dB L_{WA}	106

4 Ohutus

4.1 Üldist

HOIATUS	
⚠	• Puulõhkumismasin on ette nähtud põllumajanduslikuks tavakasutuseks ja seda tohivad kasutada ainult isikud, kellel on põllumajandus- ja metsamasinatega töötamise kogemus. • Tutvuge enne seadme kasutamist selle kasutusjuhendi, seadete, ohutusseadiste ja masina üldiste tööpõhimõtetega. • Järgige kõiki seadmele kinnitatud hoiatus- ja juhiskleebiste nõudeid. • Masinat tohib kasutada ainult siis, kui kõik selle ohutusseadmed ja kaitsepiirded on asjakohaselt paigaldatud ja töökorras. • **Seadmega töötamisel tuleb alati kasutada turvavarustust nagu kaitseprille, kindaid, kuulmiskaitsmeid, turvasaapaid ja kaitsekiivrit. Kasutage sobivat pikkade hõlmadeta riietust (takerdumisoht).** • **Tõstuk (lisavarustus) peab enne seadme käivitamist olema lukustusest vabastatud (nooled maas)! (Muljumisoht)** • Enne seadme kasutamist veenduge, et selles ei ole võõrkehi ja lekkeid. • Seadme kasutamisel kandke hoolt, et selle läheduses ei oleks lapsi või kõrvalisi isikuid. **NB! Pilkemaster GO! on masin ühele kasutajale.** • Ärge jätke töötavat seadet järelevalveta. • Veenduge, et seade ei pääseks töötamise ajal liikuma. Seadme jalad peavad kasutamise ajal toetuma tugevasti maapinnale. Soovitatav on töötamise ajal kasutada ka tõkiskingi. • Seadet ei tohi anda kasutada isikule, kes pole tutvunud kasutusjuhendiga ja sellest aru saanud. • Paigaldage seade kasutamiseks, lahtihaakimiseks, hooldamiseks või hoiustamiseks alati tasasele ja kõvale aluspinnale. Talvel olge libeda pinna suhtes ettevaatlik. • Seadet ei tohi mingil juhul kasutada selle võimekust ületades: Palgi läbimõõt 0 cm - 30 cm, • Seade peab sellesse kogunenud prügi eemaldamiseks olema alati täielikult seiskunud. • Hoidke ohutut distantsi. Hoiduge kettsaest, lõhkumisterast ja konveierilindist alati ohutus kauguses. • Puulõhkumismasina kasutamine on keelatud, kui kõik ohutusseadmed ja kaitsekatted ei ole oma kohal. • Ehitusjäätmeid lõhkudes veenduge, et nendes ei oleks metallesemeid, naelu, elektrijuhtmeid, betooni vms. • Ohtu märgates seisake seade kohe. • Ärge kunagi kasutage kahjustunud seadet.

4.2 Seadme ohutsoonid

HOIATUS	
⚠	• Pilkemaster GO! puulõhkumismasina kasutamine on kategooriliselt keelatud, kui ohutsoonis ja tööpiirkonnas viibib asjassepuutumatuid kõrvalisi isikuid. • Pilkemaster GO! puulõhkumismasina liikuvate osade puudutamine on keelatud.

Pilkemaster GO! puulõhkumismasina kasutamisega seotud ohutsoonid on kindlaks määratud järgmiselt:

1 Etteandeseadmete vahetu lähiümbrus puu tõstmise ja etteandmise ajal.

2 Saagimis-/lõhkumisseadmete kaitsepiiretest sissepoole jääv ala.

3 Lintkonveieri ja lõhkumisseadme ühinemiskoha vahetu lähiümbrus

4 Lintkonveieri vahetu lähiümbrus konveieri töötamise ajal.

Alloleval joonisel on esitatud Pilkemaster GO! etteande-, tõste- ja konveieriseadme ohutsoonid kollase-mustavöödilisena ja töötsoonid roheliste ruutudena.

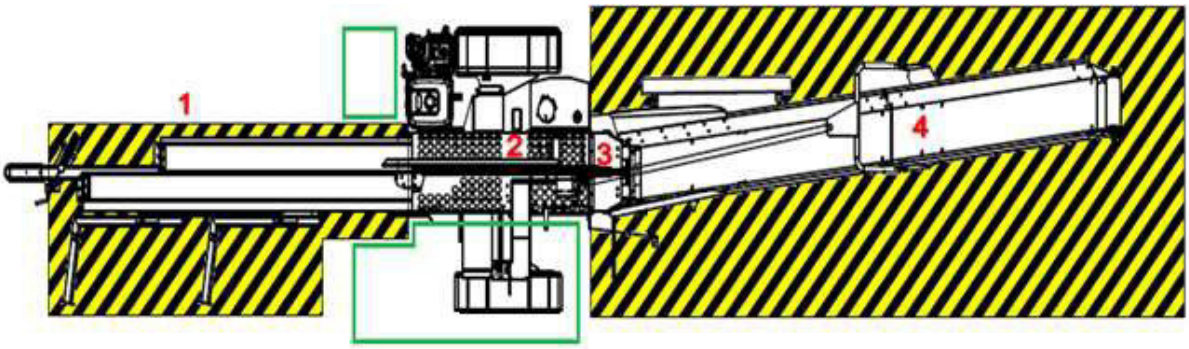

Pilkemaster GO! ohutsoonid ja tööpiirkond.

4.3 Transpordialus

HOIATUS	
⚠	• Veenduge alati enne liikluses osalemist, et; - Masina veokuul on kindlalt lukustunud veoki haakekonksu külge. - Seadme osad on transpordiasendis - Seadmes ei ole võõrkehi ega suuri jäätmeid - Seadme tuled töötavad - Kontrollige rehvirõhku

4.4 Konveier

HOIATUS	
⚠	• Veenduge enne seadme käivitamist, et konveieril ei ole võõrkehi ega puitu. • Kontrollige konveieri seisukorda regulaarselt ja vajadusel parandage kahjustunud koht. • **NB! Konveierile kogunenud prügi puhastamisel peab seade olema täielikult välja lülitatud.** • Kasutamise ajal tuleb konveieri all liikumist vältida. Olge allakukkuvate küttepuude suhtes ettevaatlik!

4.5 Veokonks

HOIATUS	
⚠	• Puulõhkumismasina haakimisel veoki järele tuleb muljumisohu tõttu olla eriti ettevaatlik. • Enne liikumahakkamist veenduge alati, et veokuul on sõiduki haakekonksu külge lukustunud.

4.6 Sisepõlemismootor

HOIATUS	
⚠	• Vältige kokkupuudet sisepõlemismootoriga pärast selle kasutamist, mootor võib olla väga tuline. • Lugege tootja eraldi juhendit sisepõlemismootori kohta.

4.7 Puutõstuk

HOIATUS	
⚠	• Veenduge palki tõstes alati, et see on tõstuki noolte peal tasakaalus. Palgi optimaalne pikkus on 2- 4 m.

4.8 Hoiustamine

HOIATUS	
⚠	• Veenduge, et hoiukoht kannatab puulõhkumismasina raskust. • Valige võimalusel ilmastiku eest kaitstud ja rahulik koht.

4.9 Õli ja määrdeainete käsitsemine

HOIATUS	
⚠	• Vältige naha kokkupuudet õli ja määrdeainetega. Need võivad nahka ärritada. • Õli ja määrdeaineid käsitsedes järgige tootja antud juhiseid ja ettekirjutusi. • Kasutage kaitseriietust, kindaid ja kaitseprille. • Märgates nahal muutusi, võtke viivitamatult ühendust arstiga. • Hoolduse ja remondi käigus tekkivad õlijäägid tuleb hävitada vastavalt tootja juhistele.

4.10 Puulõhkumismasina kleebised

Veenduge, et kleebised ja tehasetähis on terved ja selgesti nähtavad. Vajadusel võtke ühendust müüja või tootjaga, kui kleebiseid on vaja uuendada.

Tehasetähis

Kleebis 1

Hoiatab kasutajat võimalike lõikehaavade ohu eest saeketi läheduses (1 tk).

Kleebis 2

Hoiatab kasutajat võimaliku muljumisohu eest etteandelaual (4 tk).

Kleebis 3

Hoiatab kasutajat võimaliku löögiohu eest konveieriga seoses (2 tk).

Kleebis 4

Hoiatab kasutajat võimaliku takerdumisohu eest konveieriga seoses (2 tk).

Kleebis 5

Hoiatab kasutajat võimaliku muljumisohu eest lõhkumisseadme läheduses (1 tk).

Kleebis 6

Hoiatab kasutajat võimaliku muljumis-/lõikehaavade ohu eest ilma kaitsepiireteta kasutamise puhul (1 tk).

Kleebis 7

Tuletab kasutajale meelde vajadust kasutada seadmega töötamisel isikukaitsevahendeid (1 tk).

Kleebis 8

Tuletab kasutajale meelde vajadust tutvuda enne seadme kasutamist selle kasutus- ja hooldusjuhendiga (1 tk).

Kleebis 9

Halupikkuse skaala kleebis (1 tk).

Kleebis 10

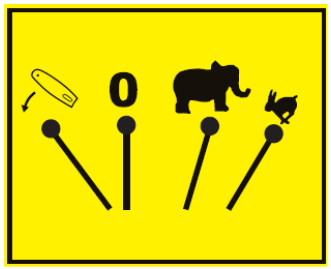

Juhthoova kleebis (1 tk).

5 Kasutamise alustamine

Selles jaotises käsitletakse seadme kasutamise alustamisega seotud ettevalmistustöid ja erijuhiseid.

HOIATUS	
⚠	• Enne seadme kasutamist tutvuge tähelepanelikult kasutus- ja ohutusjuhistega ning pidage nendest kasutamise ajal kindlasti kinni. • Veenduge enne puulõhkumismasina kasutamist, et läheduses ei viibi kõrvalisi isikuid. • Seisake sisepõlemismootor kohe pärast töö lõpetamist. • Ärge kunagi eemalduge töötava seadme juurest. • Hooldage seadet regulaarselt vastavalt hooldusjuhendile. • Teostage kasutamiseks vajalikud seadistused. • Ärge kunagi kasutage kahjustunud seadet.

5.1 Töökoha valimine

HOIATUS	
⚠	• Pilkemaster GO! puulõhkumismasina kasutamine kallakul või pehmel pinnasel on keelatud. • Veenduge, et seade ei hakka töötamise ajal liikuma. Tugijalad peavad toetuma tugevasti maapinnale ja tugiratas olema õhus. Soovi korral võite kasutada tõkiskingi, et tagada seadme kohalpüsimine. • Seade tuleb kasutamise ajaks veoki küljest lahti haakida. • NB! Seadet siseruumides kasutades tuleb tagada piisav ventilatsioon.

Lõhutavat puitu hankides ja komplekteerides tuleks juba varakult võtta arvesse puulõhkumismasina kasutamisele seatud nõudmised ja piirangud. Pilkemaster GO! on siiski välja töötatud sellisena, et kasutamine oleks võimalikult lihtne ja sujuv.

Töötamine metsas:

- Virnastage puutüved võimalikult tasasele ja vastupidavale aluspinnale.
- Hoolitsege selle eest, et seadme ümber jääb võimalikult palju ruumi töötamiseks.
- Paigutage palgivirnad selliselt, et saaksite kõik palgid ette anda puutõstuki poolelt.

Halgude valmistamine otse hoiupaika:

- Talvel varuge libedusetõrjeks nt liiva.
- Veenduge väljastuskonveieri püsimises nägemisulatuses, et saaksite jälgida hoiupaiga täitumist.

5.2 Sisepõlemismootor (vt ka tootja eraldi juhendit)

- Kasutage sisepõlemismootoris bensiini 95E või 98.
- Veenduge, et sisepõlemismootoris on õli.

Alloleval joonisel on esitatud sisepõlemismootori hoovad ja lülitid. Täpsemat teavet sisepõlemismootori kohta leiate mootoritootja eraldi kasutusjuhendist.

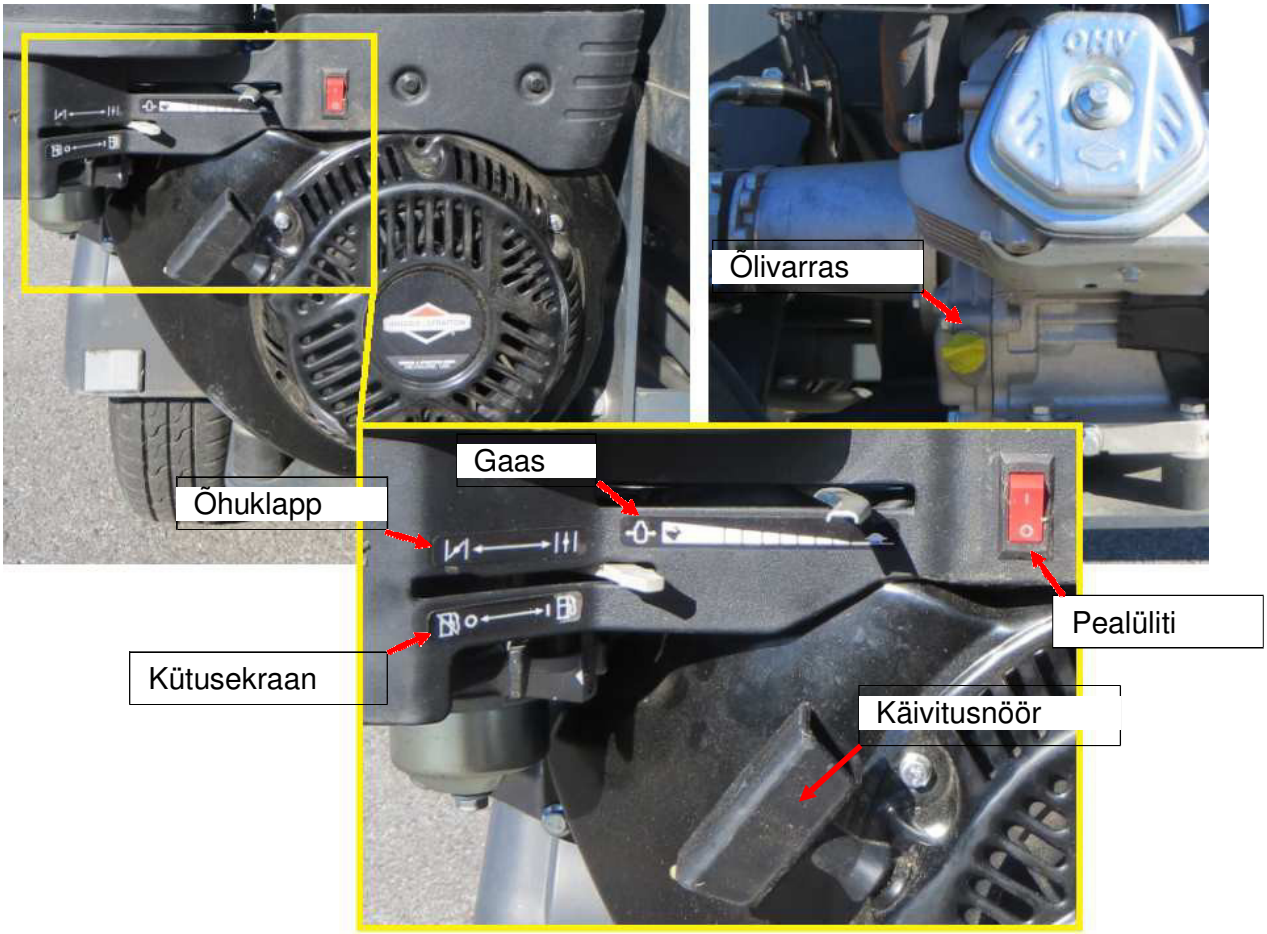

Joonisel sisepõlemismootori hoovad ja lülitid.

5.3 Töökorda seadmine

- Joonis 1; Toimetage seade soovitud kasutuskohta ja haakige Pilkemaster GO! veoki küljest lahti.
- Joonis 2; Langetage tugiratas alumisse asendisse.

- Joonis 3; Langetage masina tagumine tugijalg vastu aluspinda.
- Joonis 4; Seadke masina tugiratas veidi ülespoole ja langetage esimene tugijalg vastu aluspinda. Tõstke seejärel masina tugiratas maast lahti ja veenduge, et seade püsib kindlalt kohal.

- Joonis 5; Avage allasõidutõkke ühelt poolelt lukustusriiv
- Joonis 6;. Keerake allasõidutõke kõrvale.

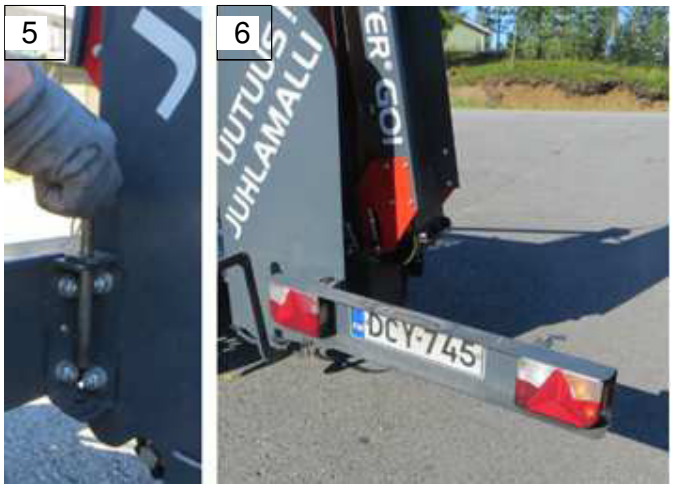

- Joonis 7; Avage mõlemalt poolt konveieri lukustusriivid.
- Joonis 8; Laske konveieri vintsirihm lõdvemale ja avage veidi konveierit.
- Joonis 9; Avage mõlemalt poolt konveieri alaosa lukustused.
- Joonis 10; Langetage konveieri ots maapinna lähedale.

- Joonised 11 ja 12; Võtke konveieri otsast kinni ja tõstke see sirgeks.

- Joonis 13; Lukustage sirge konveier lukustusriividega.
- Joonis 14; Avage konveieri riputuskett.
- Joonis 15; Veenduge, et konveieri liigendvõll on otse ja konveierilint sobivalt pingutatud.

- Joonised 16 ja 17; Avage tõstukite lukustus ja langetage nooled vastu maad.

- Joonis 18; Lükake masina juhthoob alumisse asendisse.
- Joonis 19; Tõstke kaitserest üles.
    - Kontrollige saeketi seisukorda ja pingutatust.
    - Seadke halu pikkus (piirikud) soovitud mõõtu (2 tihvti).
    - Eemaldage seadmest võimalik prügi.
      Peale eelmainitud toimingute teostamist pange kaitserest tagasi alla.

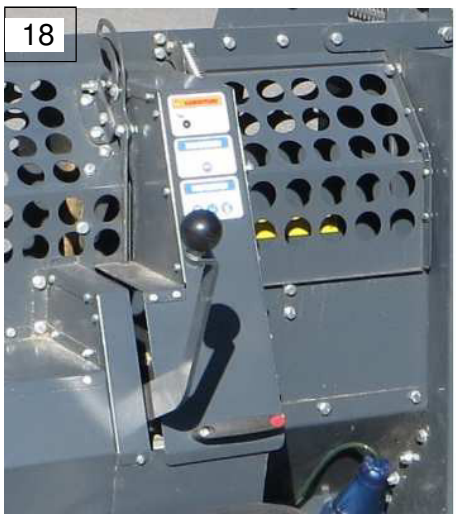
18

19

5.4 Kontrolltoimingud enne kasutamist

HOIATUS	
⚠	• Veenduge, et saate vajadusel sisepõlemismootori kiiresti seisata. • Tõkestage kõrvaliste isikute pääs töötsooni. • Veenduge, et seade toetub tugevasti maapinnale ega pääse liikuma.

- Veenduge, et lõhkumis- / järkamistsoonis ega väljastusrenni all ei ole puidujäätmeid ega muid esemeid.
- Kontrollige visuaalselt poltide ja mutrite pingutatust.
- Veenduge, et ükski osa ei ole kahjustunud. Ärge kunagi kasutage kahjustunud seadet.
- Kontrollige konveierilindi pingutatust, vajadusel reguleerige.
- Reguleerige enne töö alustamist konveieri kaldenurk.
- Kontrollige sisepõlemismootori õli ja bensiini kogust, vajadusel lisage.
- Kontrollige, kas hüdroõlimahutis on piisavalt õli. Õlitase peab mõõteklaasis ulatuma üle poole (õli kvaliteediklass 32, 32S, 46 või samaväärne)
- Kontrollige vintsirihma seisukorda.

5.5 Konveieri reguleerimine

HOIATUS	
⚠	• Lindi pingutuse reguleerimisel peab seade olema täielikult seisatud.

- Konveieri kaldenurka reguleeritakse puulõhkumismasinal oleva vintsiga. Seadke konveieri kaldenurk endale sobivaks.

- Konveierit on võimalik pöörata ka külgsuunas.
  - Tõstke vasaku käega konveieri pöördehooba ja lükake või tõmmake parema käega konveierit soovitud suunas. Pöördehoova vabastamisel lukustub konveier lähimas sälgus.

- Konveierilindi pingutust reguleerides peab masin olema täielikult seisatud.
  - Langetage konveieri ots vintsi abil umbes meetri kõrgusele (Konveier peab olema tööasendis sirgeks seatud pikendusega.) ja reguleerige linti konveieri otsas olevate poltide ja mutrite abil nii, et lint käiks ringi laitmatult. (Ei kisu kõrvale ega libise rullikutel).
  - Vajadusel pingutage või lõdvendage linti 19 mm võtmete abil.

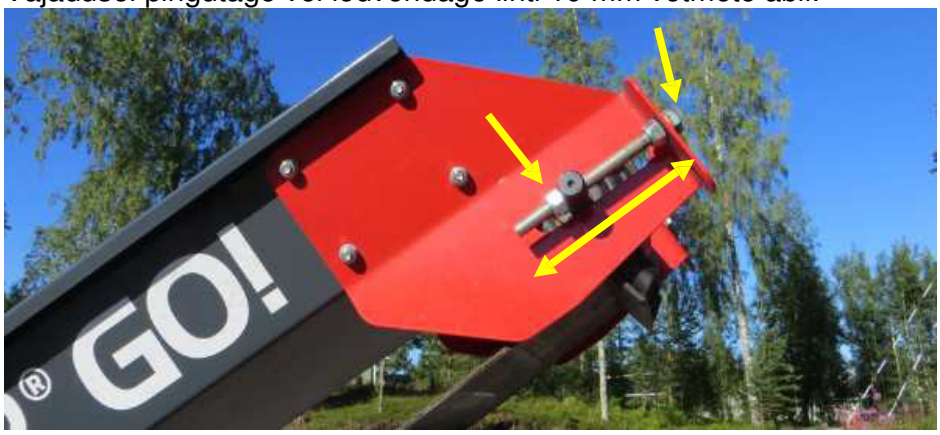

5.6 Halu pikkuse reguleerimine

- Halgude pikkust reguleeritakse piiriku asukohta muutes.
  - Tõstke kaitserest üles.
  - Eemaldage tihvtid (2 tk), nihutage piirik soovitud pikkusele ja paigaldage tihvtid tagasi oma kohale.

5.7 Lõhkumistera kõrgus ja vahetamine

- Pilkemaster GO! standardvarustuses on ainulaadne süsteem, mis reguleerib palgi läbimõõdu järgi automaatselt lõhkumistera kõrgust.

  Kui puu lõhutakse pooleks, tuleb tõukuri hoob üles tõsta ja keerata lõhkumistera reguleerimishooba, nagu joonisel näidatud.

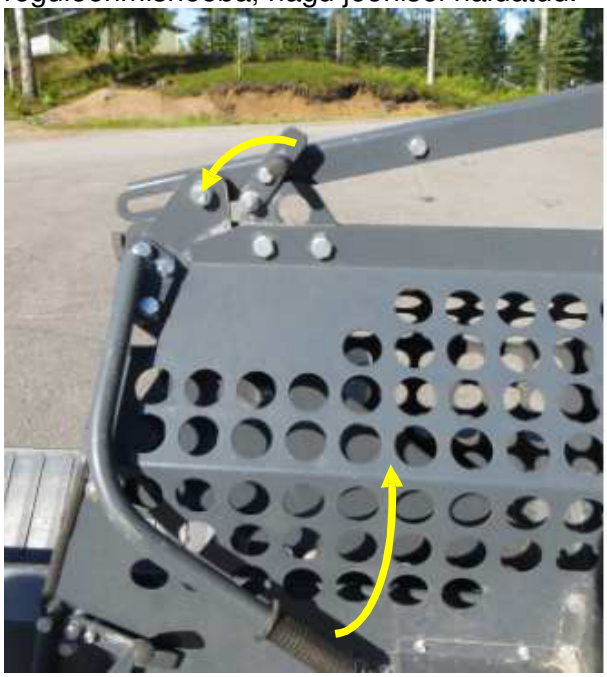

- Lõhkumistera vahetamiseks tõstetakse selle lukustushoob üles ja langetatakse konveier piisavalt alla, et lõhkumistera saaks kinnitusest välja tõsta. Peale tera vahetamist lükatakse hoob tagasi alumisse asendisse.

6 Kasutamine

Juhendi selles osas käsitletakse puulõhkumismasina kasutamist ja õigeid töövõtteid.

NB! Töötades ärge kunagi unustage järgida kõiki ohutusjuhiseid!

HOIATUS	
⚠	• Hoidke ohutut distantsi. Püsige alati etteandeavast, halgude väljastuskohast ja konveierilindist ohutus kauguses. • Puulõhkumismasina kasutamine on keelatud, kui kõik ohutusseadmed ja kaitsekatted ei ole oma kohal. • Ehitusjäätmeid lõhkudes veenduge, et nendes ei oleks metallesemeid, naelu, elektrijuhtmeid või betooni. • Ärge kunagi eemalduge töötava seadme juurest. • Veenduge, et seadme töötamise ajal ei tule selle lähedale kõrvalisi isikuid. • Tõkestage töötamise ajal masina paigastliikumine. • Pilkemaster GO! puulõhkumismasina kasutamine pimedas ilma valgustuseta on kategooriliselt keelatud.

6.1 Töövõtted

- Avage lõhkumisseadme kaitserest (lihtsustab sisepõlemismootori käivitamist ja konveier ei hakka liikuma enne, kui rest on suletud)
- Avage kütusekraan.
- Veenduge, et lüliti on I-asendis.
- Seadke õhuklapp asendisse ”Choke”
- Avage veidi gaasihooba

- Haarake käivitusnöörist kindlalt kinni ja tõmmake tugevasti, kuni masin käivitub.
- Kui masin on käivitunud, keerake õhuklapp aeglaselt kinni, kuni masin jätkab töötamist suletud õhuklapiga.
- Laske masinal madalatel pööretel umbes 1 minut töötada.
- Sulgege lõhkumisseadme kaitserest, mille järel konveier hakkab liikuma.
- Keerake gaasihoob maksimaalsesse asendisse ja te võite töötamist alustada. (NB! külma ilmaga hakkab masin normaalselt tööle alles mõni minut pärast käivitamist, kui õli on üles soojenenud).
- Lukustage puutõstuki (lisavarustus) juhthoob tööasendisse ja asetage palk tõstuki nooltele
- Tõmmake ettevaatlikult juhthooba, et liikuv etteandelaud liiguks edasi ja puutõstuk tõstaks palgi üles.
- Veeretage palk tõstuki nooltelt etteandelauale.
- Vabastage tõstuki juhthoob ja langetage tõstuk, keerates käepidet ettevaatlikult sae poole.
- NB! Kui seadmel puutõstuk puudub, tuleb palk tõsta etteandelauale käsitsi.
- Võtke parema käega käepidemest kinni ja tõmmake seda enda poole. Etteandelaud liigub edasi, vedades palgi järkamiseks. Vasaku käega juhitakse palki, hoides sellest kinni. Lükake puu vastu tõket (piirikut). (Võtke arvesse kiirrežiimi.

Vt jaotist ”Seadme kasutusotstarve ja tööpõhimõte”.) NB! Kui puu ei liigu koos etteandelauaga, suruge seda vasaku käega vastu liikuvat etteandelauda.

- Kui puu on liiga jäme või on selles kõverusi, jälgige, et see ei takerduks etteandeava servade taha. **NB! Garantii ei hõlma seadme kahjustusi, mis on tekkinud selle kasutusvea tagajärjel!!**
- Lükake käepidet kasutajast eemale, nii et etteandelaud naaseb algasendisse ja saagimine käivitub.
  Kui puu on järgatud ja see kukub lõhestusrenni, viige käepide endisesse asendisse ja tõmmake enda poole, mille järel tõukur lükkab puu vastu lõhkumistera samal ajal, kui liikuval etteandelaual söödetakse järkamiseks uus puu **NB! Veenduge, et lõhutav palk ei tabaks lõhestusrennis lõhkumise ajal halupikkuse regulaatorit (piirikut). Regulaator võib kahjustuda Garantii ei hõlma seadme kahjustusi, mis on tekkinud selle kasutusvea tagajärjel!!**
  NB! Kui palk kiirrežiimis ei lõhestu, lükake juhthooba endast veidi eemale, et lõhkumisjõudu suurendada. **Kui palk ei lõhestu kohe ka suuremat lõhkumisjõudu kasutades, ärge jätkake proovimist, sest õli seadmes ülekuumeneb kiiresti ja masin võib kahjustuda. Garantii ei hõlma seadme kahjustusi, mis on tekkinud selle kasutusvea tagajärjel!!**
- Viimast palgijuppi lükates tuleb olla eriti tähelepanelik, et puu ei tõuseks vertikaalasendisse!! Vajadusel tuleb vähendada tõukuri survet.
- NB! Kui palk on nii jäme, et see jääb etteandeava servadesse kinni, veenduge, et see ei tõuseks vertikaalasendisse, mis võiks korpust vigastada. **Garantii ei hõlma seadme kahjustusi, mis on tekkinud selle kasutusvea tagajärjel!!**
- Ärge pistke käsi kaitsepiirete taha, kui palk ei hakka kohe etteandelaual liikuma, vaid korrake toimingut.
- Jälgige, et halukuhi konveieri all ei kasvaks liiga kõrgeks. Kõrge kuhi võib kahjustada konveierit.
- Kui halge hakkab konveierile kogunema, reguleerige kaldenurk veidi laugemaks. (NB! Maksimaalne kaldenurk töölaua suhtes on 40 °.) Kui konveier seiskub, kontrollige konveierilindi pingutust.

7 Ettevalmistamine transportimiseks

Töö lõpetamisel seisake mootor ja sulgege sisepõlemismootori kütusekraan. Puhastage masin prügist ja puutükkidest.

- Joonis 1; Avage mõlemalt poolt konveieri pikenduse lukustused
- Joonis 2; Kinnitage konveieri riputuskett tagasi ja veenduge, et konveieri tõukur ei jää paindekohale.

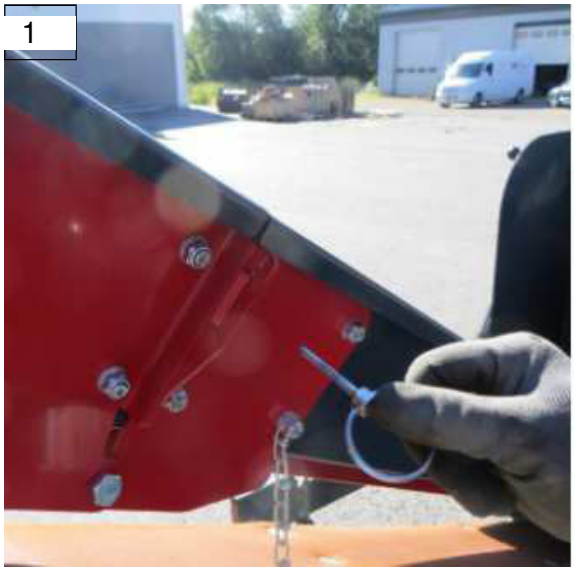

- Joonised 3 ja 4; Langetage konveieri ots maapinnast 1,5 - 2 m kõrgusele ja painutage konveier liigendi kohalt kokku. Konveieri kokkupainutamisel võtke selle pikendusosa vastu ettevaatlikult ja veenduge, et konveieri ots ei puutu vastu maad. **NB! haarake kinni, nagu joonisel näidatud ja hoidke käed paindekohast (liigendist) eemal. HOIATUS Veenduge, et te ei asu konveieri all, muljumisoht!**

- Joonis 5; Tõmmake konveier vintsiga püsti ja veenduge, et konveierilint ei jää lukustusliigendite vahele.
- Joonis 6; Sulgege konveieri lukustused selle alaosas.

- Joonis 7; Sulgege mõlemalt poolt konveieri lukustusriivid.
- Joonis 8; Keerake allasõidutõke tagasi oma kohale ja lukustage.

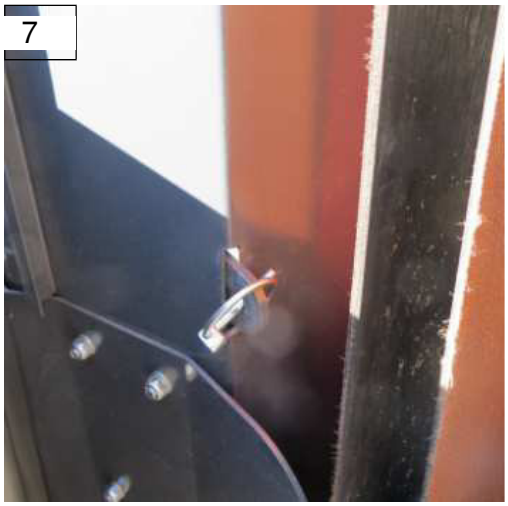

Joonis 9; Tõstke tõstuki nooled üles ja lukustage tihvtiga.

- Joonis 10; Tõstke tagumine tugijalg üles
- Joonis 11; Langetage tugiratas alla, nii et eesmine tugijalg tõuseb aluspinnalt lahti.
- Joonis 12; Tõstke eesmine tugijalg üles.

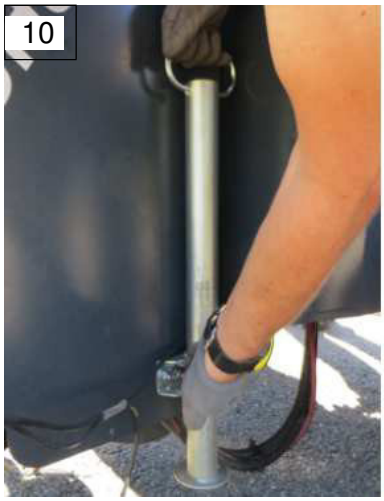

Kontrollige enne masina haakimist veoki külge, et seadmes ei oleks prügi või võõrkehi.
NB! Enne liikumahakkamist veenduge alati, et veokuul on sõiduki haakekonksu külge lukustunud ja seadme tuled töötavad.

8 Hooldus ja varuosad

Kasutusjuhendi selles osas käsitletakse regulaarselt tehtavaid hooldusi ning nendega seotud ülevaatusi ja seadistusi. Soovitame masina hooldamise kohta pidada hoolduspäevikut.

HOIATUS	
⚠	• Alati, kui puulõhkumismasinat hooldatakse või reguleeritakse, peab see olema paigutatud kindlale aluspinnale ja täielikult seisatud (sisepõlemismootor välja lülitatud).

8.1 Laagrite määrimine

Järgmised määrimissagedused kehtivad puulõhkumismasina kasutamisel normaalse koormusega tavalistes tingimustes. Kui seadet kasutatakse suurel koormusel või ebasoodsates, nt tolmustes tingimustes, tuleb määrimissagedust suurendada.

Määrige järgmisi laagreid umbes iga 100 kasutustunni järel universaalõliga.

- Konveieri laager 1 tk.

Kasutage määrimiseks õlipritsi. Korraga vajutatakse üks kord.

8.2 Hüdroõli ja filtri vahetamine

Esimene õlivahetus tuleb teha 6 kuu või 100 kasutustunni möödumisel ja edaspidi iga 12 kuu või 500 töötunni järel. Mahutisse tuleb valada õli ca 40 liitrit. **NB! Õli temperatuur ei tohi kasutamise ajal tõusta üle 80 kraadi.**

Õli lisatakse mahuti peal oleva täitekorgi kaudu. Õlitase peab ulatuma termomeetri keskkohast ülespoole. **NB! Mahutisse tohib lisada ainult hüdroõli** kvaliteediklassiga 32, 32S või samaväärset.

Õlifiltri vahetamiseks tuleb avada õlifiltri korpuse kaas. Filter paikneb vahetult kaane all. Filter tuleb vahetada alati, kui vahetate õli.

Kontrollige õlitaset mõõteklaasis alati enne seadme kasutamist.

Alloleval joonisel on näidatud hüdroõli mahuti osad.

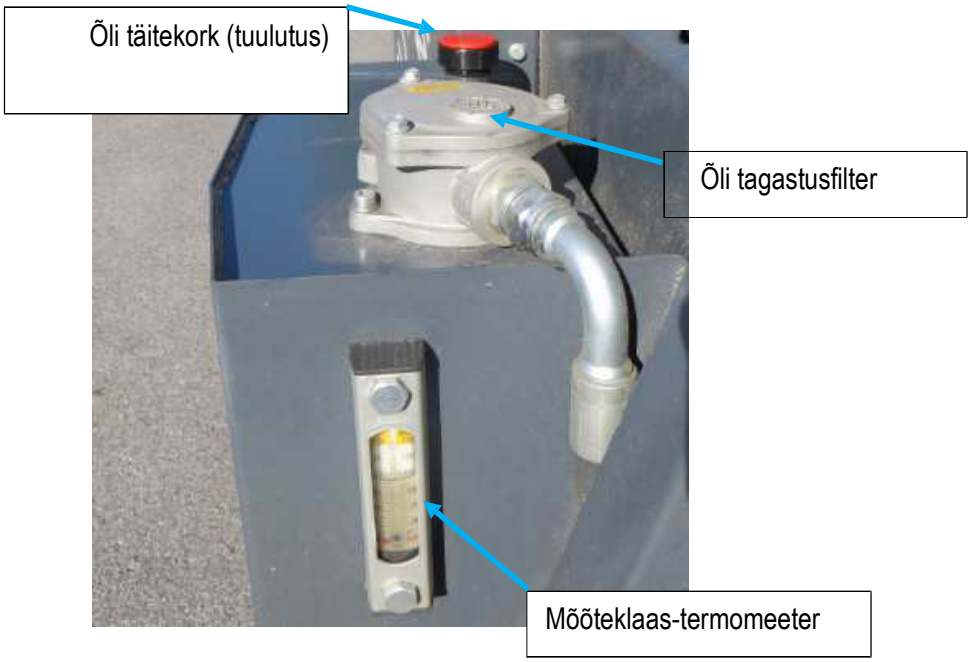

8.3 Saekett

Pilkemaster GO! puulõhkumismasinas kasutatakse 72L, 0,325”, 1,5mm saeketti.

- Saeketi sobiv pingutus

- Saeketi ja juhtplaadi ning veoratta eemaldamine
  - Avage lõhkumisseadme kaitserest.
  - Lõdvendage saekett, keerates selle reguleerimiskruvi vastupäeva.
  - Eemaldage juhtplaadi kinnitusmutrid (3 tk).
  - Eemaldage juhtplaadi kinnitusplaat
  - Tõmmake saeketi juhtplaat ja veoratas koos ketiga võllilt maha.

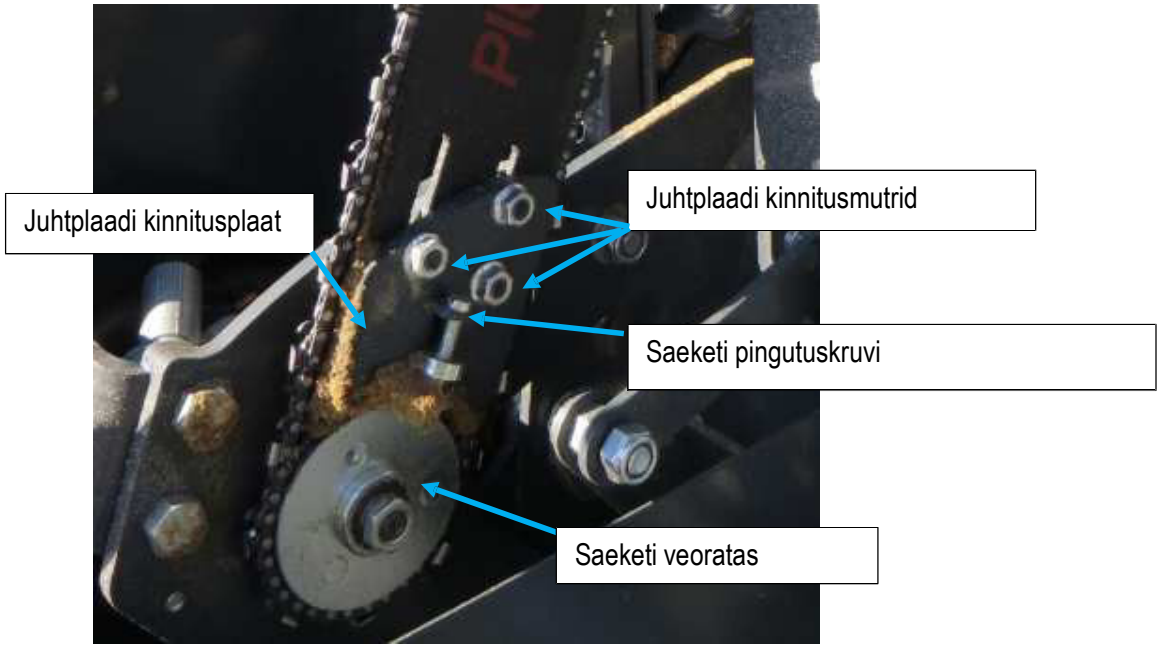

- Saeketi ja juhtplaadi ning veoratta kinnitamine
  - Paigaldage saekett juhtplaadi otsarattale ja jätke saeketi veoratas rippuma saeketi alaossa.
  - Seejärel paigaldage veoratas kettsae teljele ja juhtplaat oma kohale.
  - Paigaldage juhtplaadi kinnitusplaat oma kohale ja keerake kinnitusmutrid lõdvalt kinni.
  - Pingutage saekett nõuetekohaselt (vt ülalolevat joonist ”saeketi sobilik pingutus”).
  - Saeketti pingutatakse reguleerimiskruvi abil. Päripäeva keerates saekett pinguldub ja vastupäeva keerates lõtvub. Saekett on piisavalt pingutatud, kui ketti tõmmates tulevad hambad nähtavale. **(NB! Liiga pingul või lõtv saekett võib kahjustada kettsae mootorit ja juhtplaati!)**
  - Lõpuks pingutage juhtplaadi kinnitusmutrid (3 tk)

- Saeketi teritamine
  - Saekett tuleb teritamiseks seadmest eemaldada.
  - Saeketti teritatakse 4,8 mm ümarviili või elektrilise teritajaga.

- Saeketi õlitus

  Saeketi õlituse reguleerimine toimub saeketi õlipumbal oleva kruvi abil. Päripäeva (kinni) keerates määrdeõli kogus väheneb ja vastupäeva keerates suureneb.

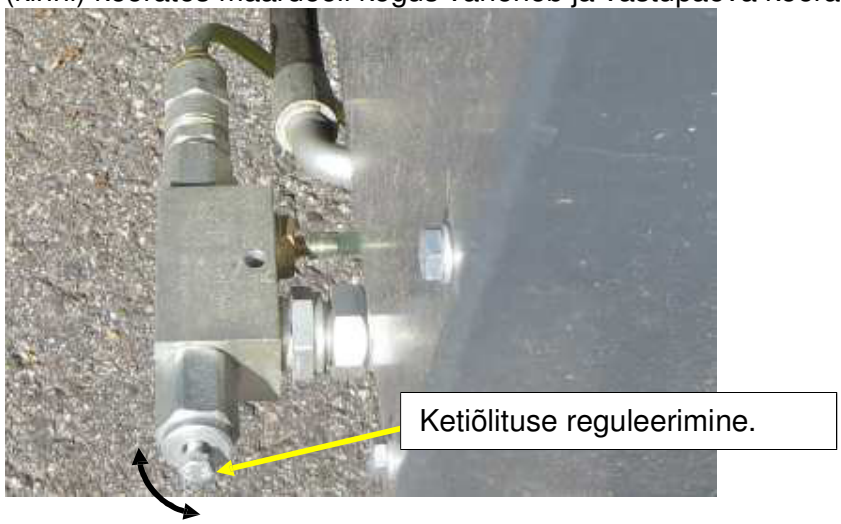

Vaadake saeketi õlimahuti asukohta alloleval joonisel.

8.4 Varuosad

Pilkemaster GO! varuosi saab otse tehasest või edasimüüja vahendusel. Seadmes tuleb alati kasutada originaalvaruosi.

8.5 Tõrkeotsing

- Sisepõlemismootor sureb välja / ei käivitu; kontrollige õlitaset
- Saekett vajub puitu poole palgi ulatuses; teritage saekett või vahetage uue vastu

9 Transportimine, hoiustamine ja utiliseerimine.

9.1 Liiklemine maanteel

HOIATUS	
⚠	• Enne puulõhkumismasina transportimist lugege kasutusjuhend tähelepanelikult läbi. • Tootja ja edasimüüja ei vastuta kahjude eest, kui juhiseid eiratakse. • Puulõhkumismasinat maanteel transportides peab see olema tühi ja seadmed transpordiasendis.

- Veenduge, et puulõhkumismasinasse ei ole jäänud puid ega prügi.
- Veenduge, et puulõhkumismasinas ei ole kõrvalisi esemeid.
- Masin peab olema transpordivalmis ja veenduge, et konveier, tõstuk ja allasõidutõke on lukustatutud.
- Kontrollige üle ohutusseadmed: tuled, helkurid jne.
- Kontrollige rehvirõhku.
- Veenduge, et masina veokuul on lukustunud veoki haakekonksu külge.
- Veenduge enne liikumahakkamist, et kedagi ei oleks haagise lähiümbruses.
- Arvestage haagist vedades pikema pidurdusteekonnaga ning olge libeduse ja tee ebatasasuste suhtes tähelepanelik.

- Värvikahjustuste vältimiseks tuleb seade alati peale kasutamist ja transportimist mustusest puhtaks pesta. **NB! Iseäranis teedel kasutatav sool tuleb pärast transportimist seadmelt maha loputada.**
- Tagurdamisel võib seade takistada vaba väljavaadet. Sel juhul tuleb olla eriti ettevaatlik ja kasutada vajadusel abilist.

9.2 Seadme hoiustamine

HOIATUS	
⚠	• Veenduge, et hoiukoht kannatab traktori ja puulõhkumismasina kogukaalu. • Valige võimalusel ilmastiku eest kaitstud ja rahulik koht.

- Kandke hoolt puulõhkumismasina asjakohase hoiustamise eest, kui seda ei kasutata.

9.3 Seadme utiliseerimine

Puulõhkumismasina kasutusea täitumisel tuleb seade utiliseerida keskkonnale tarbetut kahju tekitamata.

Pidage kinni järgmistest juhistest:

- Toimetage masin lammutustöökotta, kus seade lammutatakse vastavalt eeskirjadele.

Kui seadet ei ole võimalik lammutustöökotta toimetada, toimige järgmiselt:

- Tühjendage süsteem hoolikalt hüdroõlist ja toimetage õli ametlikku käitlusettevõttesse.
- Eemaldage kõik kummi- ja plastosad ja viige vastavasse kogumispunkti.
- Toimetage metallosad vanametalli kogumispunkti.
- Eemaldage hüdraulikavoolikud ja viige neile ette nähtud kogumispunkti.

PILKEMASTER®

GO!

ÜLEANDMISAKT / HALDAJA KINNITUS

KASUTUSJUHENDIGA TUTVUMISE KOHTA

Tagastatakse tootjale.

Omanik / valdaja

Aadress

Telefon

E-post

Pilkemaster GO! puulõhkumismasina tootenumber

PILKEMASTER®

Agromaster Oy
Teollisuustie 8, 54710 Lemi
p. 020 741 3322

www.pilkemaster.com